# PE 1233G

Свинцово-кислотные аккумуляторы **Prometheus Energy** серии PE G являются ярким примером герметизированных изготовлен по технологии GEL (композитный гель вместо электролита). Устойчив к глубоким разрядам. Корпус изготовлен из негорючего ABS пластика.
PE G является универсальной серией, рекомендованной для использования, как в буферном, так и в циклическом режимах работы. Предназначена для применения в переносных и портативных приборах, а за счет стабильно высокой однородности внутреннего сопротивления изделий отлично подходит для использования в источниках резервного энергоснабжения и блоках резервного питания.
Аккумулятор предназначен для работы в режиме постоянного подзаряда (буферный режим) или в режиме разряд-заряд (циклический режим). Обладает низким внутренним сопротивлением и саморазрядом.

## Конструкция батареи

| Компонент | Полож. пластина | Отриц. пластина | Корпус | Крышка | Клапан | Клеммы | Сепаратор | Электролит |
|---|---|---|---|---|---|---|---|---|
| **Материал** | Диоксид свинца | Свинец | ABS | | Каучук | Медь | Стекловолокно | Серная кислота |

## Технические характеристики

Номинальное напряжение.....12 В
Число элементов.....6
Срок службы.....12-15 лет
Номинальная емкость (25°C)
20 часовой разряд (1,65 А; 10,5 В/эл) .....33 Ач
5 часовой разряд (5,14 А; 10,2 В/эл) .....25,7 Ач
1 часовой разряд (19,2 А; 9,6 В/эл) .....19,2 Ач
Саморазряд.....3% емкости в месяц при 20°C
Внутреннее сопротивление
полностью заряженной батареи(25°C) .....11 мОм

## Рабочий диапазон температур

Разряд.....-20÷60°C
Заряд.....-10÷60°C
Хранение.....-20÷60°C
Макс. разрядный ток (25°C).....330 А (5с)
Циклический режим (2,35÷2,4 В/эл)
Макс.зарядный ток.....6.6 А
Температурная компенсация.....30мВ/°C
Буферный режим (2,25÷2,3 В/эл)
Температурная компенсация.....18мВ/°C

## Сферы применения

- Источники бесперебойного питания
- Источники резервного энергоснабжения
- Медицинское оборудование
- Системы контроля и доступа
- Системы тревожного оповещения
- Переносные и портативные приборы
- Различные области приборостроения

Корпус
E

Клеммы
Болт М6

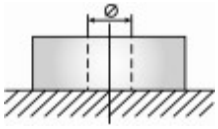


## Особенности

- Технология AGM позволяет рекомбинировать до 99% выделяемого газа;
- Нет ограничений на воздушные перевозки;
- Соответствие требованиям UL, IEC, Гост Р;
- Легированные кальцием свинцовые пластины обеспечивают низкий саморазряд, высокую конструктивную прочность решетки;
- Необслуживаемые. Не требует долива воды;
- Высокая плотность энергии;
- Корпус аккумулятора выполнен из пластика ABS, не поддерживающего горение

**Габариты (±2мм)**
Длина, мм.....195
Ширина, мм.....130
Высота, мм.....155
Полная высота, мм.....168
Вес (±3%),кг.....10,2

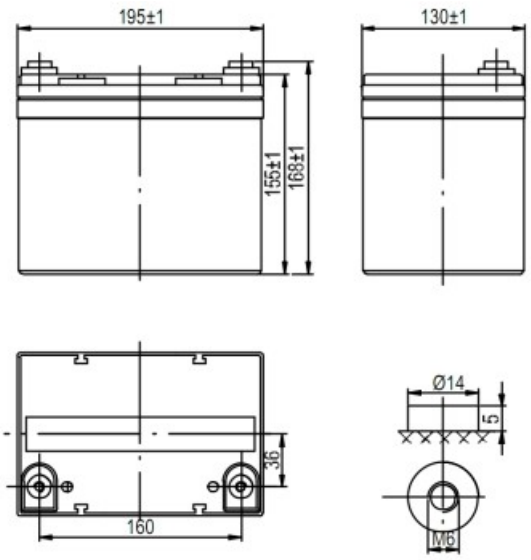

## Разряд постоянным током, А (при 25°С)

| В/эл-т | 15 мин | 30 мин | 60 мин | 2 ч | 3 ч | 4 ч | 5 ч | 6 ч | 8 ч | 10 ч | 20 ч | 48 ч | 120 ч |
|---|---|---|---|---|---|---|---|---|---|---|---|---|---|
| 9,60 | 44,6 | 30,8 | 19,2 | 11,2 | 7,92 | 6,24 | 5,21 | 4,46 | 3,47 | 3,09 | 1,69 | --- | --- |
| 9,90 | 43,6 | 30,1 | 18,9 | 11,2 | 7,85 | 6,20 | 5,18 | 4,42 | 3,43 | 3,09 | 1,68 | --- | --- |
| 10,2 | 41,9 | 29,2 | 18,4 | 11,1 | 7,82 | 6,14 | 5,15 | 4,39 | 3,43 | 3,08 | 1,68 | 0,74 | --- |
| 10,5 | 40,6 | 28,5 | 18,1 | 10,9 | 7,76 | 6,11 | 5,12 | 4,36 | 3,40 | 3,06 | 1,65 | 0,73 | 0,30 |
| 10,8 | 38,3 | 27,5 | 17,5 | 10,6 | 7,52 | 5,91 | 4,95 | 4,22 | 3,30 | 3,04 | 1,65 | 0,73 | 0,30 |

## Разряд постоянной мощностью, Вт/эл-т (при 25°С)

| В/эл-т | 15 мин | 30 мин | 60 мин | 2 ч | 3 ч | 4 ч | 5 ч | 6 ч | 8 ч | 10 ч | 20 ч | 48 ч | 120 ч |
|---|---|---|---|---|---|---|---|---|---|---|---|---|---|
| 9,60 | 497 | 350 | 221 | 131 | 93,4 | 73,6 | 62,0 | 52,8 | 41,3 | 37,0 | 20,3 | --- | --- |
| 9,90 | 485 | 344 | 218 | 130 | 93,1 | 73,3 | 61,7 | 52,5 | 41,3 | 37,0 | 20,3 | --- | --- |
| 10,2 | 467 | 333 | 213 | 129 | 92,4 | 72,6 | 61,1 | 52,1 | 40,9 | 37,0 | 20,2 | 8,84 | --- |
| 10,5 | 451 | 325 | 208 | 127 | 91,7 | 72,3 | 60,7 | 51,8 | 40,6 | 36,6 | 19,9 | 8,78 | 3,66 |
| 10,8 | 428 | 313 | 202 | 123 | 88,8 | 70,0 | 59,1 | 50,2 | 39,3 | 36,3 | 20,0 | 8,78 | 3,63 |

*(Примечание) Приведенные выше данные по характеристикам являются средними значениями, полученными в результате проведения 3 контрольно-тренировочных циклов, и не являются номинальными по умолчанию.*

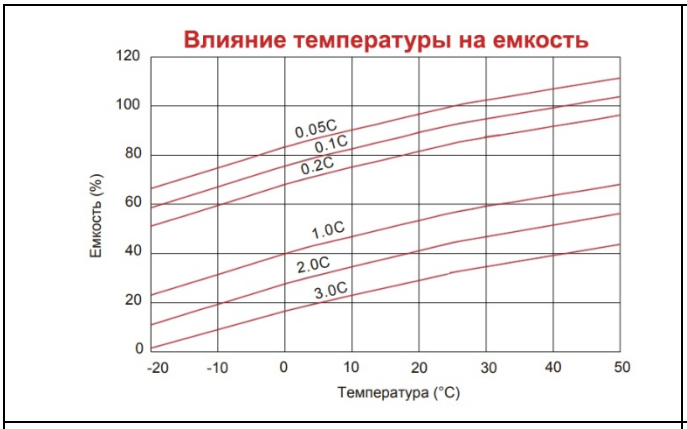


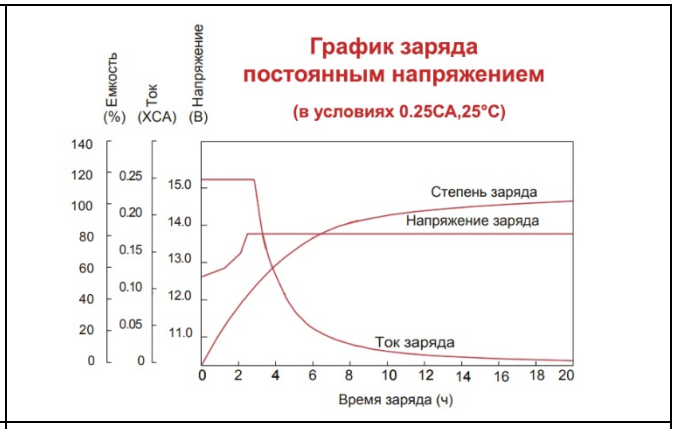

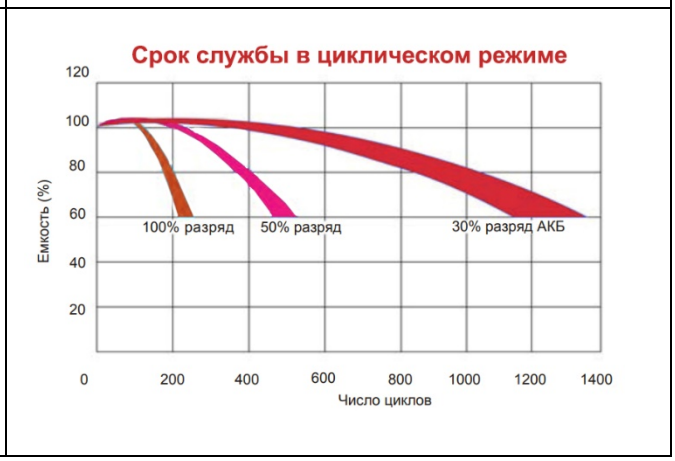


*Перед началом использования внимательно ознакомьтесь с инструкцией по эксплуатации.*

**PROMETHEUS ENERGY** - промышленные аккумуляторные батареи,
представленные на российском рынке с 2010 г.
оптимизированных в зависимости от назначения:
**PROMETHEUS ENERGY** предлагает различные серии аккумуляторных батарей,
от систем телекоммуникаций и связи
до источников бесперебойного питания и противопожарных систем.

PROMETHEUS
ENERGY